EasyJet COMPUTER

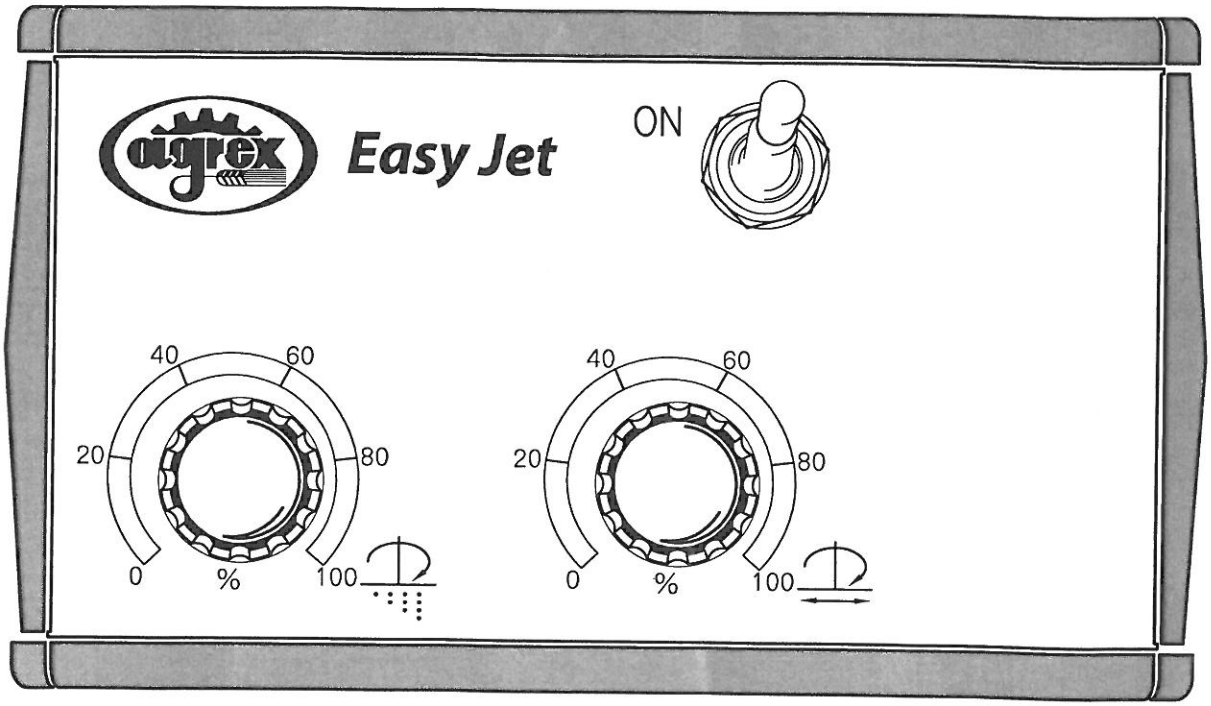

MANUALE D'USO E MANUTENZIONE

ATTENZIONE! Leggere attentamente questo manuale prima dell'utilizzo della macchina.

OPERATING AND MAINTENANCE MANUAL

WARNING! Before operating the machine, read the user's guide carefully.

Istruzioni originali • Translation of the original instructions

Cod. MNenEasyJetCOMPUTERR00 - 09.2012

Italiano

English

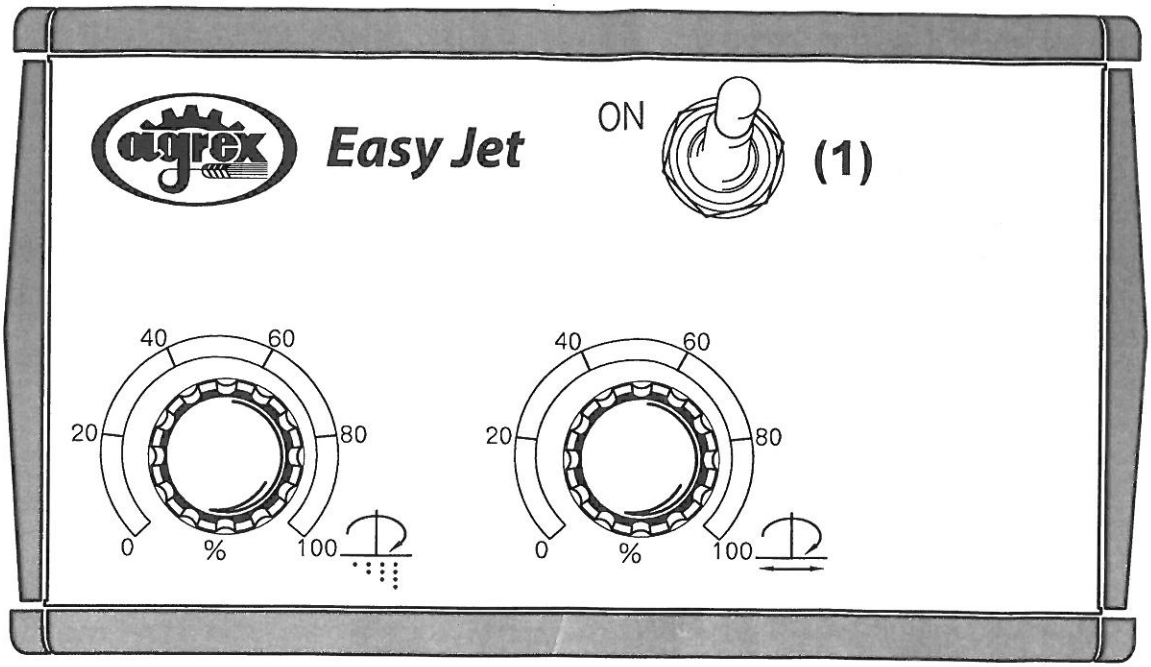

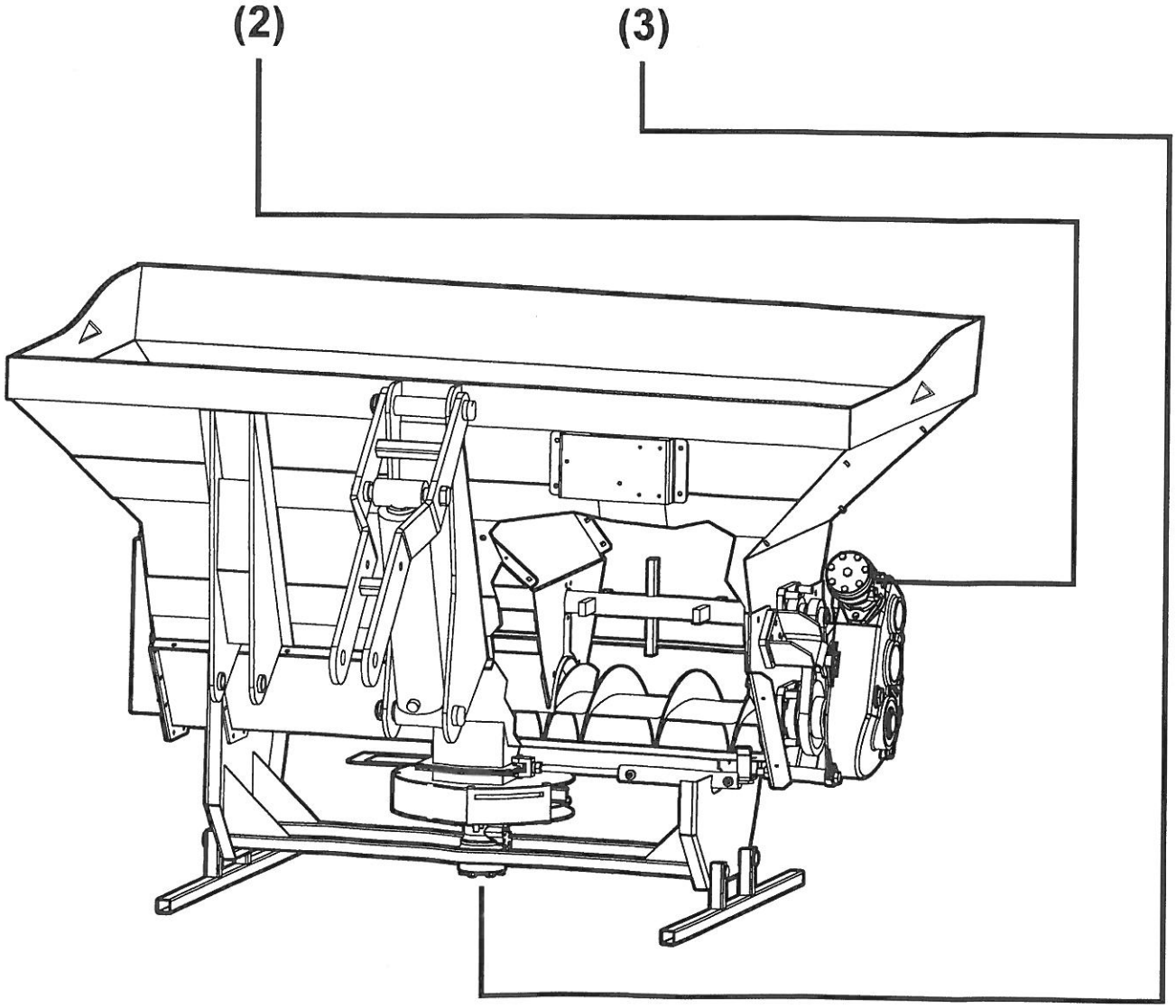

© Agrex S.p.A.

ITALIANO

Easy Jet

Computer Easy Jet: con questo computer si controlla la velocità del disco e la velocità della coclea per dosare la quantità direttamente dal trattore.

1. Interruttore ON/OFF

2. Potenziometro regolazione quantità di materiale.

Regola la quantità di materiale da erogare da minima a massima, agendo sulla valvola proporzionale che definisce la velocità di rotazione del motore coclea/convogliatore.

3. Potenziometro regolazione larghezza di spargimento.

Regola la larghezza di spargimento da minima a massima, agendo sulla valvola proporzionale che regola la velocità del motore del disco spargitore.

ENGLISH

Easy Jet

Computer Easy Jet: the speed of the disk and of the auger is controlled by this computer in order to dose the quantity directly from the tractor.

1. ON / OFF switch

2. Potentiometer to adjust the quantity to be spread.

The potentiometer adjusts the quantity of product to spread from a minimum to a maximum rate operating on the proportional valve that determines the speed of the screw/conveyor motor.

3. Potentiometer to adjust the spreading width.

It adjust the spreading width from a minimu to a maximum operating on the proportional valve that determines the speed of the disc motor.

© Agrex S.p.A.

AGREX S.p.A.

Production & Sales Dept:

Via Balla, 55/57 (Loc. Taggì di Sotto)

35010 Villafranca Padovana (PD) - ITALIA

Tel. +39 049 50 00 000

Fax. +39 049 90 75 524

E-mail: info@agrex.com

Web Site: **www.agrex.com**